Telecom

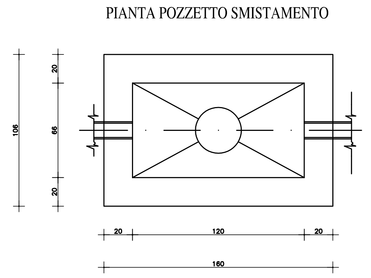

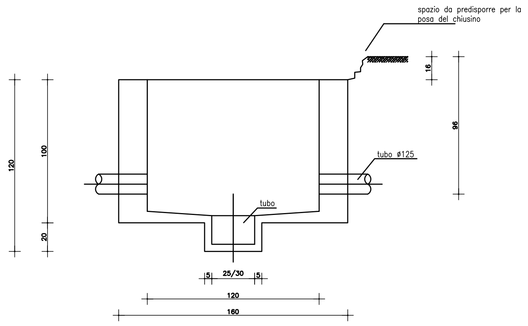

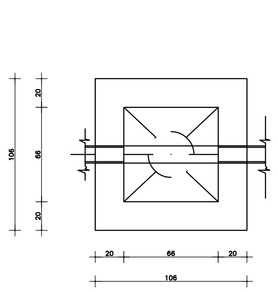

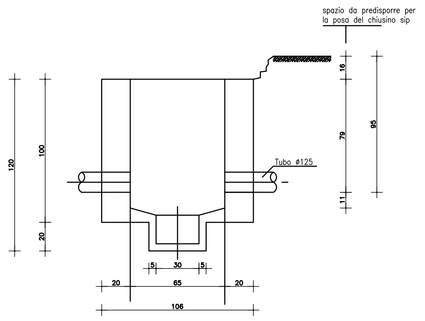

E-DISTRIBUZIONE

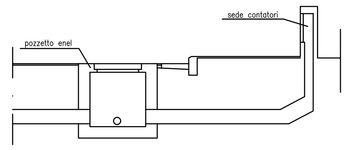

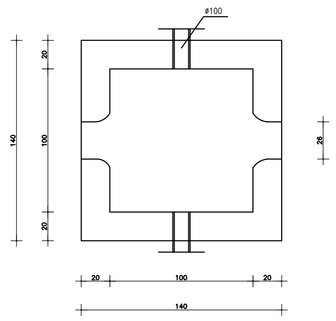

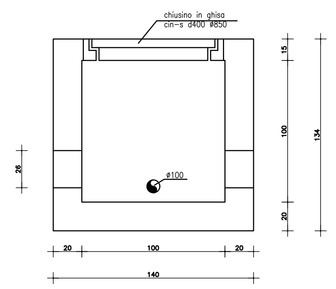

FOGNATURA NERA IN PVC

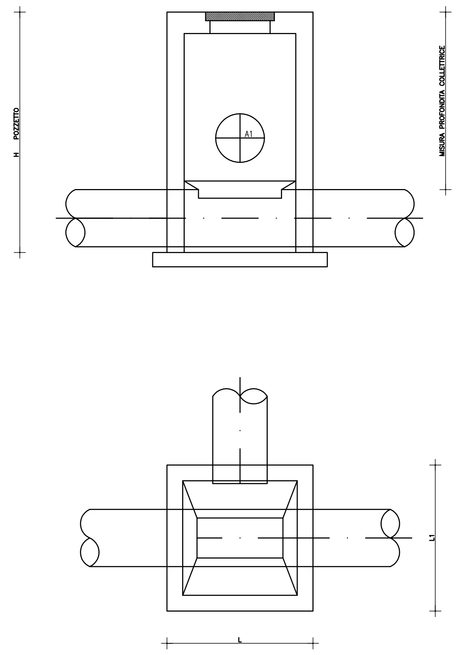

ALLACCIO FOGNARIO OPERA DI PRESA
CON POZZETTO DA COSTRUIRE

POZZETTO D'ISPEZIONE

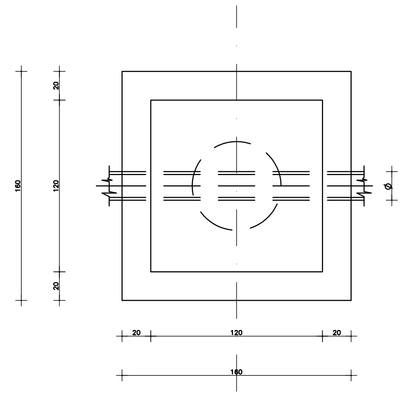

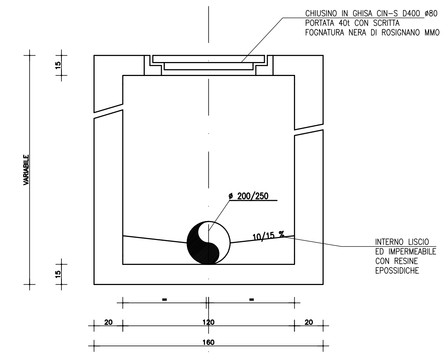

GAS

Pozzetto d'ispezione

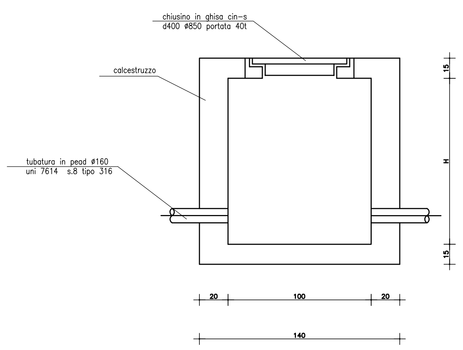

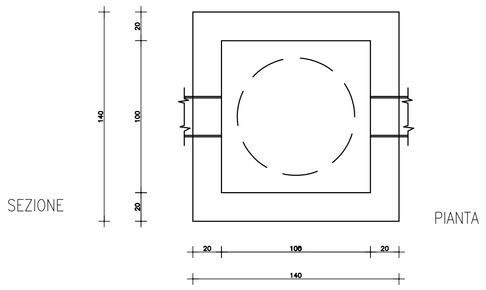

RIF	DENOMINAZIONE
1	Collare di presa in PE.
2	Tappo maschio
3	Tubo P.E.A.D SB UNI 7614 tipo 316
4	Tubo acciaio rivestito in PE. foso
5	Valvola a sfera con giunta dielettrico
6	Nastro segnalatore
7	Manicotto elettrosaldabile
8	Pezzo di transizione PE/ACC.

DERIVAZIONI DA CONDOTTE
IN P.E.A.D.
TIPOLOGIA DA IMPIEGARSI IN ASSENZA E
PRESENZA DI GAS PER CONDOTTE 6" E 7" SPECIE

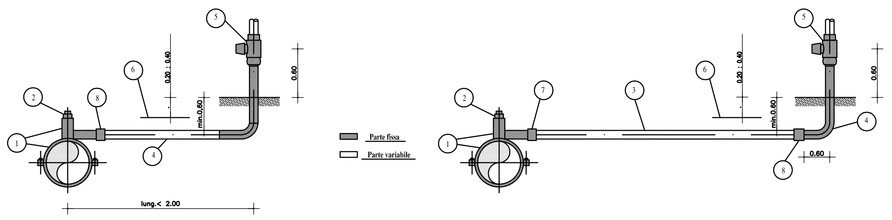

ACQUA

Pozzetto d'ispezione

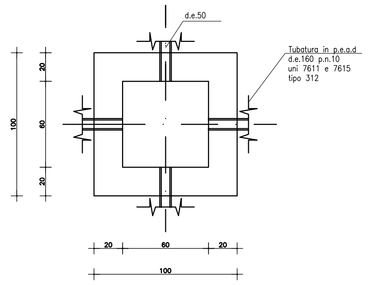

PIANTA POZZETTO D'ISPEZIONE
(sede della valvole d'intercettazione)

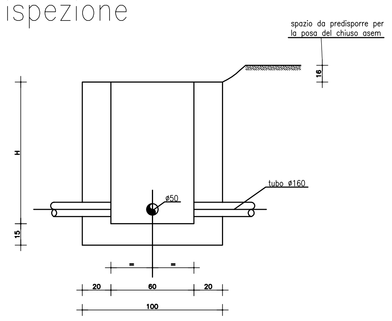

SEZIONE POZZETTO

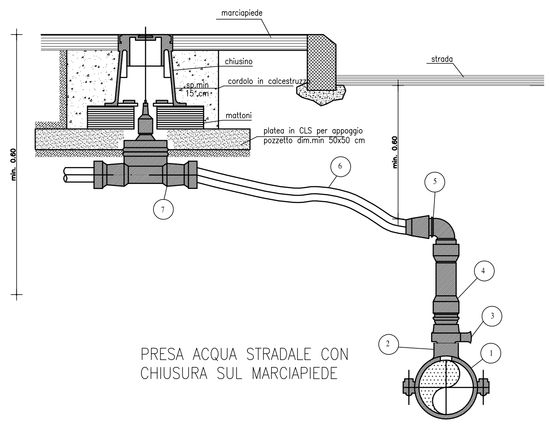

RIF	DENOMINAZIONE
1	TUBAZIONE ACQUA
2	COLLARI DI PRESA
3	RACCORDO FILETTATO PER PRESA SOTTOCARICO (172)
4	PLASSON
5	PLASSON 90°
6	TUBAZIONE P.E.A.D (PARTE VARIABILE)
7	VALVOLA PER DERIVAZIONE (200)

PRESA ACQUA STRADALE CON
CHIUSURA SUL MARCIAPIEDE

ACQUA E GAS

Sezione di scavo

SEZIONE SCAVO CON DOPPIO TUBO

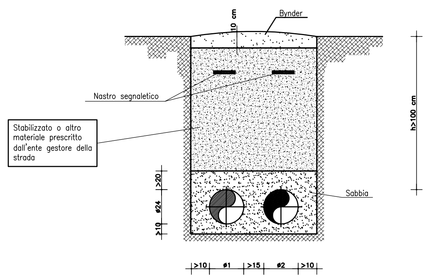

PARTICOLARE DELLA SEZIONE DI SCAVO

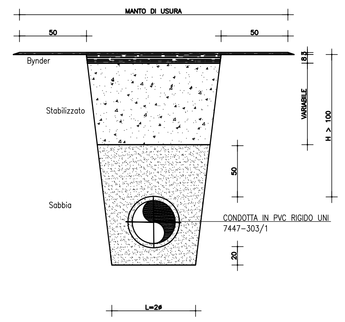

SEZIONE STRADALE TIPO scala 1:50

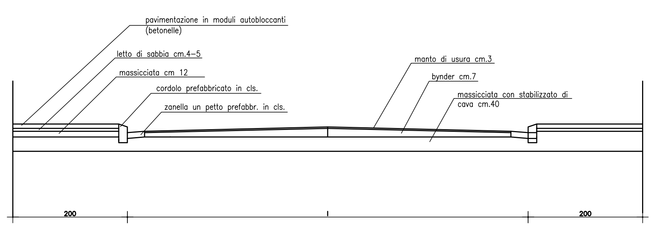

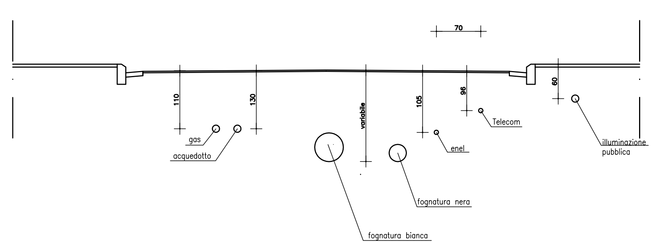

Fognatura bianca

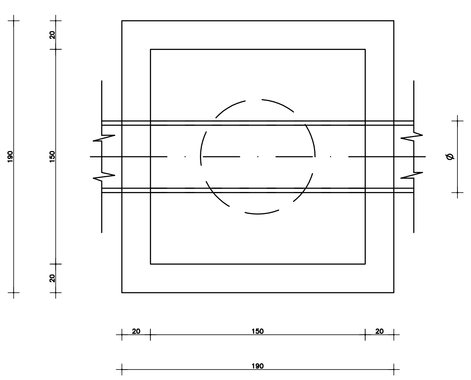

pianta pozzetto d'ispezione

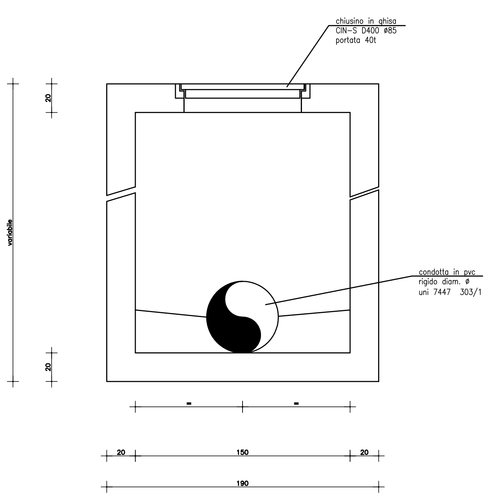

sezione pozzetto

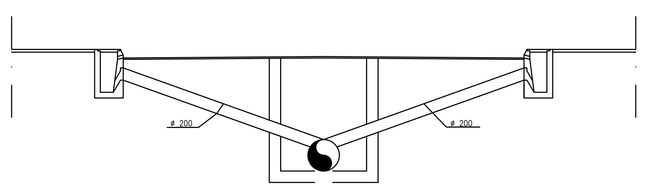

sezione scala 1:50

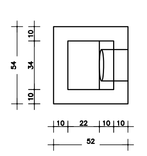

pianta caditoia sifonata

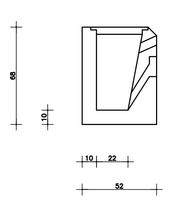

sezione caditoia

ROSIGNANO MARITTIMO
(PROVINCIA DI LIVORNO)

COMPARTO 3-3u

PROGETTO DI PIANO ATTUATIVO

zona : via Lungomonte - viale dei Medici - via Lago di Como
via Lago Maggiore - loc. Cotone a Rosignano Solvay

PROGETTO

scala : Varie

data : Ottobre 2022

tavola n.: 13

oggetto :
PARTICOLARI COSTRUTTIVI DELLE OPERE DI URBANIZZAZIONE - impianti

proprietà :
Tesi Romano
Tesi Donato
Del Seppia Laura
Tesi Ernesta
Giustiniani Lorenzo
Bini Antonio
Bini Giuseppe
Lenzi Umbero e Mario eredi di Lenzi Arnedeo
Romiti Guido
Sacchini Sara
Donati Alessandra
Fantozzi Aless.
Fantozzi Denis
Salvatori Federiga
Barbisan Loretta
Muzi Gualtiero
Muzzi Renzo
Muzi Mirella
Petrolati Rosa

PROGETTISTI : Dott.Ing. Quintavalle Giuseppe
Dott.Arch. Prunetti Valtere
Dott.Arch. Belluomini Bruno

COLLABORATORI : Dott. Ing. Pasquinelli Giovanni
Dott.Arch. Lucchesi Giovanni
Dott.agron. Tesi Donato
dott. geol. Melani Massimo
dott. geol. Melani Melania
geom. Falorni Federico